FUSIBLES MICRO SERIE 47 UNIVERSAL 32V

DIMENSIONES:

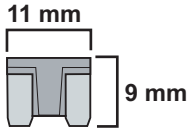

Ref.	Amperaje	U/E
1150 47 5	5	100
1150 47 75	7,5	100
1150 47 10	10	100
1150 47 15	15	100
1150 47 20	20	100
1150 47 25	25	100
1150 47 30	30	100

FUSIBLES MINI SERIE 45 UNIVERSAL 32V

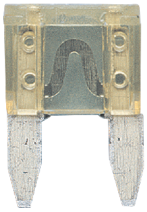

DIMENSIONES:

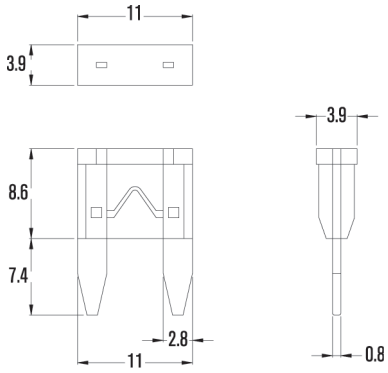

Ref.	Amperaje	U/E
1150 45 2	2	100
1150 45 3	3	100
1150 45 4	4	100
1150 45 5	5	100
1150 45 75	7,5	100
1150 45 10	10	100
1150 45 15	15	100
1150 45 20	20	100
1150 45 25	25	100
1150 45 30	30	100
1150 45 35	35	100

FUSIBLES STANDARD SERIE 40 UNIVERSAL 32V

DIMENSIONES:

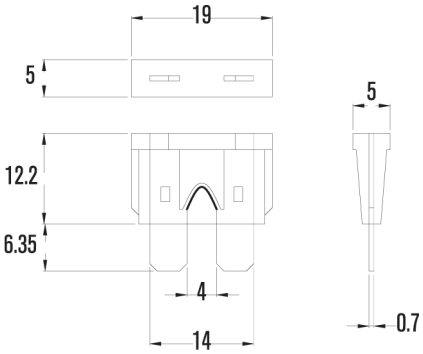

Ref.	Amperaje	U/E
1150 40 1	1	100
1150 40 2	2	100
1150 40 3	3	100
1150 40 4	4	100
1150 40 5	5	100
1150 40 75	7,5	100
1150 40 10	10	100
1150 40 15	15	100
1150 40 20	20	100
1150 40 25	25	100
1150 40 30	30	100
1150 40 35	35	100
1150 40 40	40	100

FUSIBLES MAXI SERIE 50 UNIVERSAL 32V

DIMENSIONES:

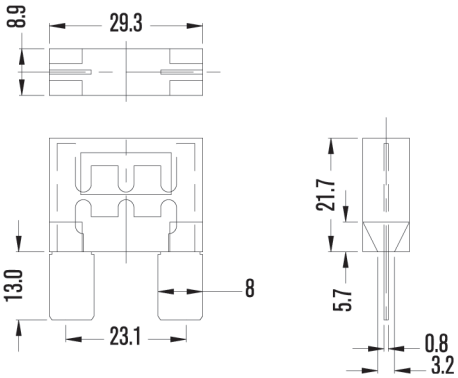

Ref.	Amperaje	U/E
1150 50 20	20	25
1150 50 25	25	25
1150 50 30	30	25
1150 50 35	35	25
1150 50 40	40	25
1150 50 50	50	25
1150 50 60	60	25
1150 50 70	70	25
1150 50 80	80	25
1150 50 100	100	25
1150 50 120	120	25

FUSIBLES MIDI SERIE 55 32V

DIMENSIONES:

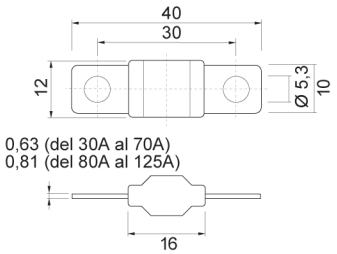

Ref.	Amperaje	U/E
1150 55 30	30	5
1150 55 40	40	5
1150 55 50	50	5
1150 55 60	60	5
1150 55 70	70	5
1150 55 80	80	5
1150 55 100	100	5
1150 55 125	125	5
1150 55 150	150	5

FUSIBLES MEGA SERIE 60 32V

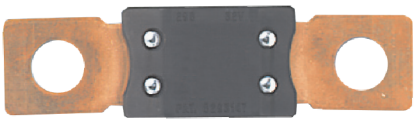

DIMENSIONES:

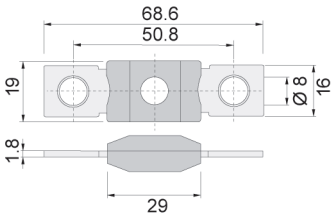

Ref.	Amperaje	U/E
1150 60 100	100	5
1150 60 125	125	5
1150 60 150	150	5
1150 60 175	175	5
1150 60 200	200	5
1150 60 225	225	5
1150 60 250	250	5
1150 60 300	300	5
1150 60 350	350	5
1150 60 500	400	5
1150 60 450	450	5
1150 60 500	500	5

FUSIBLES STRIPS SERIE 547 32V

DIMENSIONES:

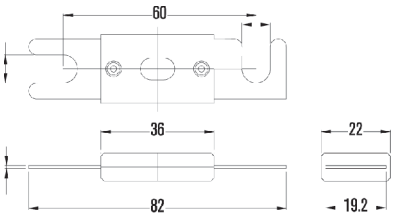

Ref.	Amperaje	U/E
1150 547 50	50	5
1150 547 60	60	5
1150 547 80	80	5
1150 547 100	100	5
1150 547 125	125	5
1150 547 130	130	5
1150 547 150	150	5
1150 547 175	175	5
1150 547 200	200	5
1150 547 225	225	5
1150 547 275	275	5
1150 547 300	300	5
1150 547 325	325	5
1150 547 350	350	5
1150 547 400	400	5
1150 547 425	425	5
1150 547 500	500	5

FUSIBLES STRIPS MINI SERIE 548 32V

DIMENSIONES:

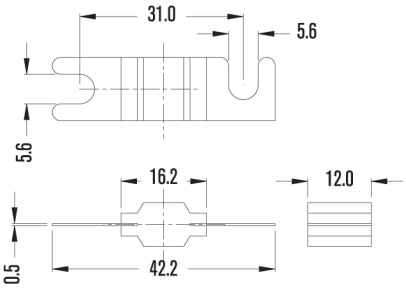

Ref.	Amperaje	U/E
1150 548 30	30	5
1150 548 40	40	5
1150 548 50	50	5
1150 548 60	60	5
1150 548 70	70	5
1150 548 80	80	5
1150 548 100	100	5
1150 548 125	125	5
1150 548 150	150	5
1150 548 200	200	5

FUSIBLES MEGA STRIPS SERIE 549 32V

DIMENSIONES:

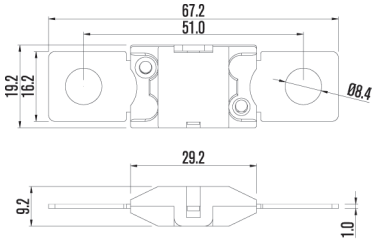

Ref.	Amperaje	U/E
1150 549 100	100	5
1150 549 125	125	5
1150 549 150	150	5
1150 549 175	175	5
1150 549 200	200	5
1150 549 225	225	5
1150 549 250	250	5

FUSIBLES JASO SERIE 70 HEMBRA 32V

DIMENSIONES:

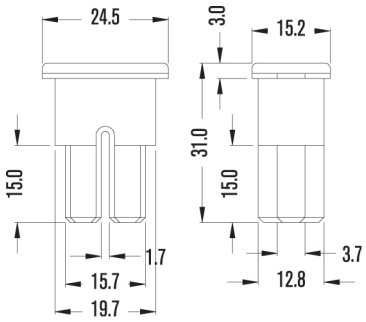

Ref.	Amperaje	U/E
1150 70 20	20	5
1150 70 30	30	5
1150 70 40	40	5
1150 70 50	50	5
1150 70 60	60	5
1150 70 70	70	5
1150 70 80	80	5
1150 70 100	100	5
1150 70 120	120	5

FUSIBLES JASO SERIE 71 MACHO 32V

DIMENSIONES:

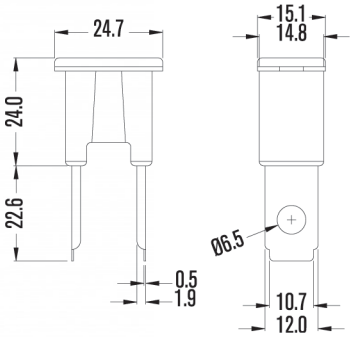

Ref.	Amperaje	U/E
1150 71 20	20	5
1150 71 30	30	5
1150 71 40	40	5
1150 71 50	50	5
1150 71 60	60	5
1150 71 70	70	5
1150 71 80	80	5
1150 71 100	100	5
1150 71 120	120	5

FUSIBLES JASO SERIE 72 MACHO 62mm. 32V

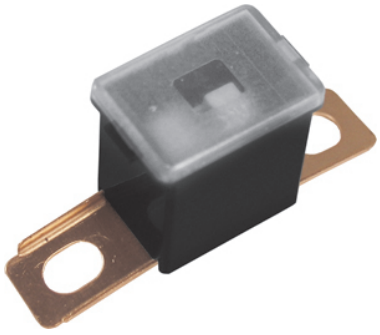

DIMENSIONES:

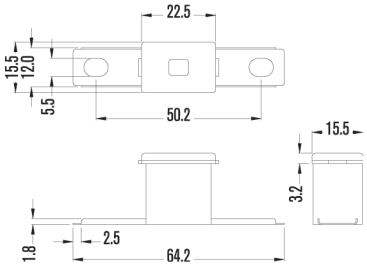

Ref.	Amperaje	U/E
1150 72 20	20	5
1150 72 30	30	5
1150 72 40	40	5
1150 72 50	50	5
1150 72 60	60	5
1150 72 70	70	5
1150 72 80	80	5
1150 72 100	100	5
1150 72 120	120	5

FUSIBLES JASO SERIE 73 HEMBRA MINI 32V

DIMENSIONES:

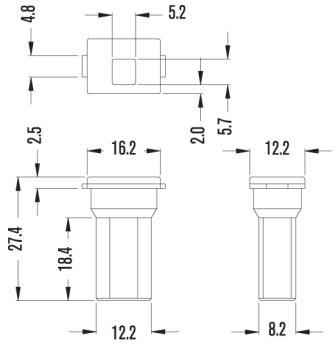

Ref.	Amperaje	U/E
1150 73 20	20	5
1150 73 30	30	5
1150 73 40	40	5
1150 73 50	50	5
1150 73 60	60	5
1150 73 70	70	5
1150 73 80	80	5

FUSIBLES JASO SERIE 74 HEMBRA MINI CLIP 32V

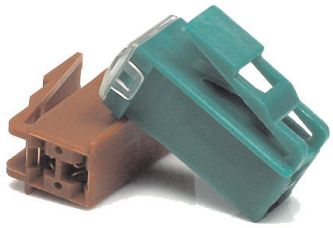

DIMENSIONES:

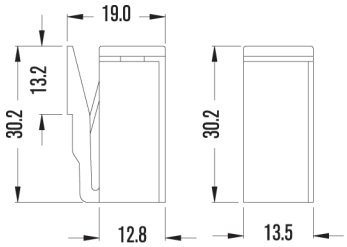

Ref.	Amperaje	U/E
1150 74 20	20	5
1150 74 25	25	5
1150 74 30	30	5
1150 74 40	40	5
1150 74 50	50	5
1150 74 60	60	5
1150 74 70	70	5
1150 74 80	80	5
1150 74 100	100	5

FUSIBLES JASO SERIE 76 HEMBRA 32V

DIMENSIONES:

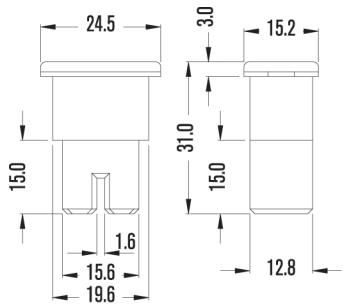

Ref.	Amperaje	U/E
1150 76 20	20	5
1150 76 30	30	5
1150 76 40	40	5
1150 76 50	50	5
1150 76 60	60	5
1150 76 70	70	5
1150 76 80	80	5
1150 76 100	100	5
1150 76 120	120	5

FUSIBLES JASO SERIE 77 MACHO 48mm. 32V

DIMENSIONES:

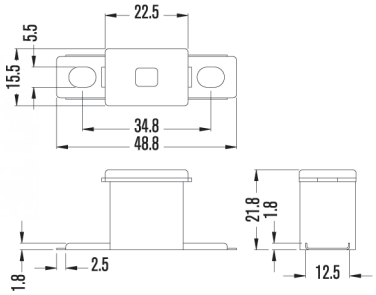

Ref.	Amperaje	U/E
1150 77 20	20	5
1150 77 30	30	5
1150 77 40	40	5
1150 77 50	50	5
1150 77 60	60	5
1150 77 70	70	5
1150 77 80	80	5
1150 77 100	100	5
1150 77 120	120	5

FUSIBLES JASO SERIE 78 CLIP HEMBRA 32V

DIMENSIONES:

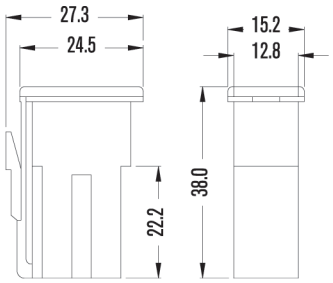

Ref.	Amperaje	U/E
1150 78 45	45	5
1150 78 65	65	5
1150 78 75	75	5

FUSIBLES JASO SERIE 79 MACHO 32V

DIMENSIONES:

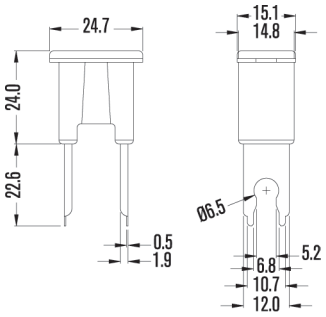

Ref.	Amperaje	U/E
1150 79 20	20	5
1150 79 30	30	5
1150 79 40	40	5
1150 79 50	50	5
1150 79 60	60	5
1150 79 70	70	5
1150 79 80	80	5
1150 79 100	100	5
1150 79 120	120	5

FUSIBLES UNIVERSALES REARMABLES 24V

De rearme manual

DIMENSIONES:

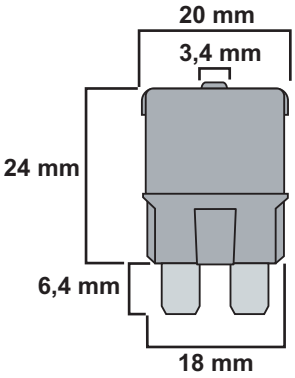

Ref.	Amperaje	U/E
1155RM2405	5	10
1155RM2406	6	10
1155RM2408	8	10
1155RM2410	10	10
1155RM2415	15	10
1155RM2420	20	10
1155RM2425	25	10
1155RM2430	30	10

FUSIBLES DIESEL SERIE 20

Zinc alta pureza

DIMENSIONES:

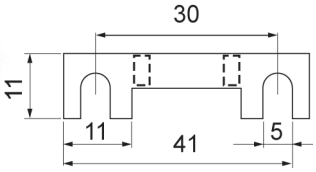

Ref.	Amperaje	U/E
1150 20 30	30	100
1150 20 40	40	100
1150 20 50	50	100
1150 20 60	60	100
1150 20 80	80	100
1150 20 100	100	100

FUSIBLES BOSCH SERIE 29 PORCELANA DIN 32V

DIMENSIONES:

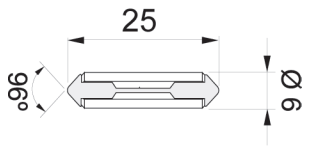

Ref.	Amperaje	U/E
1150 29 5	5	100
1150 29 8	8	100
1150 29 16	16	100
1150 29 25	25	100

FUSIBLES CONTINENTAL SERIE 30 TERMOPLÁSTICO DIN-72581

DIMENSIONES:

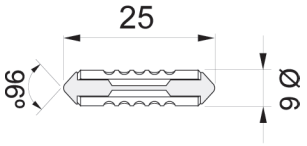

Ref.	Amperaje	U/E
1150 30 5	5	100
1150 30 8	8	100
1150 30 16	16	100
1150 30 25	25	100

FUSIBLES CONTINENTAL SERIE 32 TERMOPLÁSTICO BNA-709

DIMENSIONES:

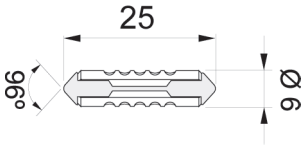

Ref.	Amperaje	U/E
1150 32 5	5	100
1150 32 8	8	100
1150 32 10	10	100
1150 32 16	16	100
1150 32 25	25	100

FUSIBLES CONTINENTAL SERIE 56 TERMOPLÁSTICO FIAT 9.91806

DIMENSIONES:

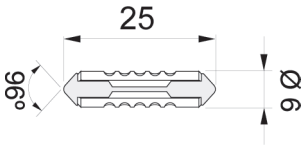

Ref.	Amperaje	U/E
1150 56 5	5	100
1150 56 8	8	100
1150 56 10	10	100
1150 56 16	16	100
1150 56 25	25	100
1150 56 40	40	100

FUSIBLES AUDIO SERIE 26 HOMOLOGADOS 248-14

DIMENSIONES:

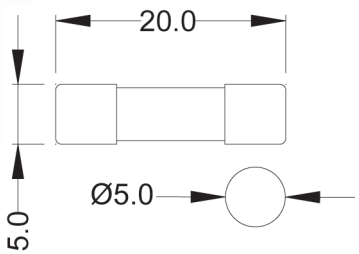

Ref.	Amperaje	U/E
1150 26 1	1	100
1150 26 2	2	100
1150 26 3	3	100
1150 26 315	3.15	100
1150 26 5	5	100
1150 26 63	6.3	100
1150 26 75	7.5	100
1150 26 10	10	100
1150 26 15	15	100
1150 26 20	20	100

FUSIBLES JASO SERIE 33. JASO D-601

DIMENSIONES:

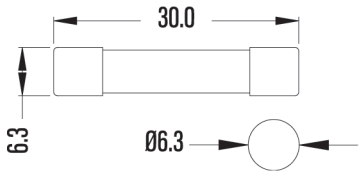

Ref.	Amperaje	U/E
1150 33 050	0.5	100
1150 33 1	1	100
1150 33 015	1.5	100
1150 33 2	2	100
1150 33 025	2.5	100
1150 33 3	3	100
1150 33 4	4	100
1150 33 5	5	100
1150 33 6	6	100
1150 33 7	7	100
1150 33 75	7.5	100
1150 33 10	10	100
1150 33 15	15	100
1150 33 20	20	100
1150 33 25	25	100
1150 33 30	30	100
1150 33 35	35	100
1150 33 40	40	100

FUSIBLES AUDIO SERIE 35 HOMOLOGADOS 248-14

DIMENSIONES:

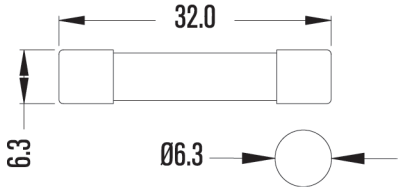

Ref.	Amperaje	U/E
1150 35 025	0.25	100
1150 35 050	0.5	100
1150 35 1	1	100
1150 35 2	2	100
1150 35 3	3	100
1150 35 4	4	100
1150 35 5	5	100
1150 35 6	6	100
1150 35 8	8	100
1150 35 10	10	100
1150 35 15	15	100
1150 35 20	20	100